ESECUTIVO

E.R.S.I. Abruzzo
via Raiale 110/bis 65128 Pescara

DESCRIZIONE DEI LAVORI

Progetto:
DISINQUINAMENTO FIUME PESCARA – POTENZIAMENTO SISTEMA DEPURATIVO COMUNE DI PESCARA – NUOVO PARCO DEPURATIVO

DESCRIZIONE DEI LAVORI

Fascicolo calcoli: travi soletta copertura carrabile

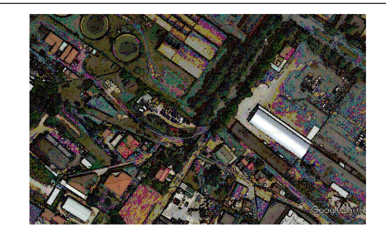

COMMITTENTE	ELABORATO N.	SCALA
E.R.S.I. Abruzzo via Raiale 110/bis 65128 Pescara	FC-01f	VARIE ARCHIVIO Protocollo: Data: Dicembre 2018 File: Aggiornamento: 2022

PROGETTISTA	SPAZIO RISERVATO ALL'UFFICIO TECNICO
Ing. Fabrizio MARCHEGGIANI	

Ing. Fabrizio Marcheggiani Via Tirino n° 222 - 65129 Pescara Tel -Fax 085/4310365
E-mail: ing.marcheggiani@libero.it - pec.fabrizio.marcheggiani@ingpec.eu

Questo elaborato è di proprietà del Progettista; pertanto esso non può essere riprodotto nè integralmente nè in parte senza l'autorizzazione scritta degli stessi e non può essere utilizzato per scopi diversi da quelli per i quali è stato redatto e fornito al Committente.

PIANTA FILI FISSI

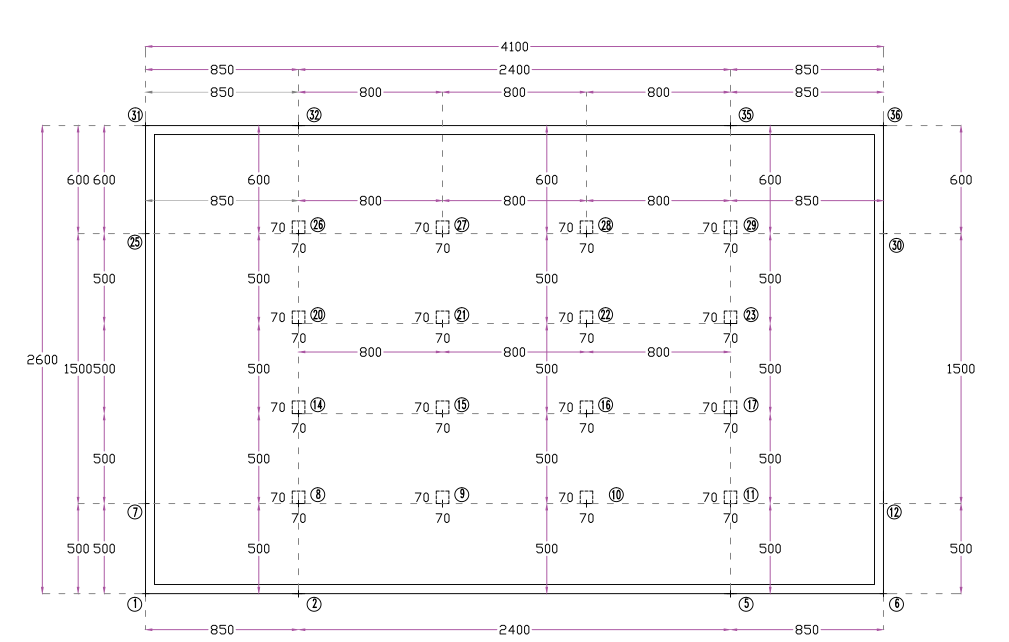

PIANTA IMPALCATO QUOTA m: 4,50 – SCALA 1:200

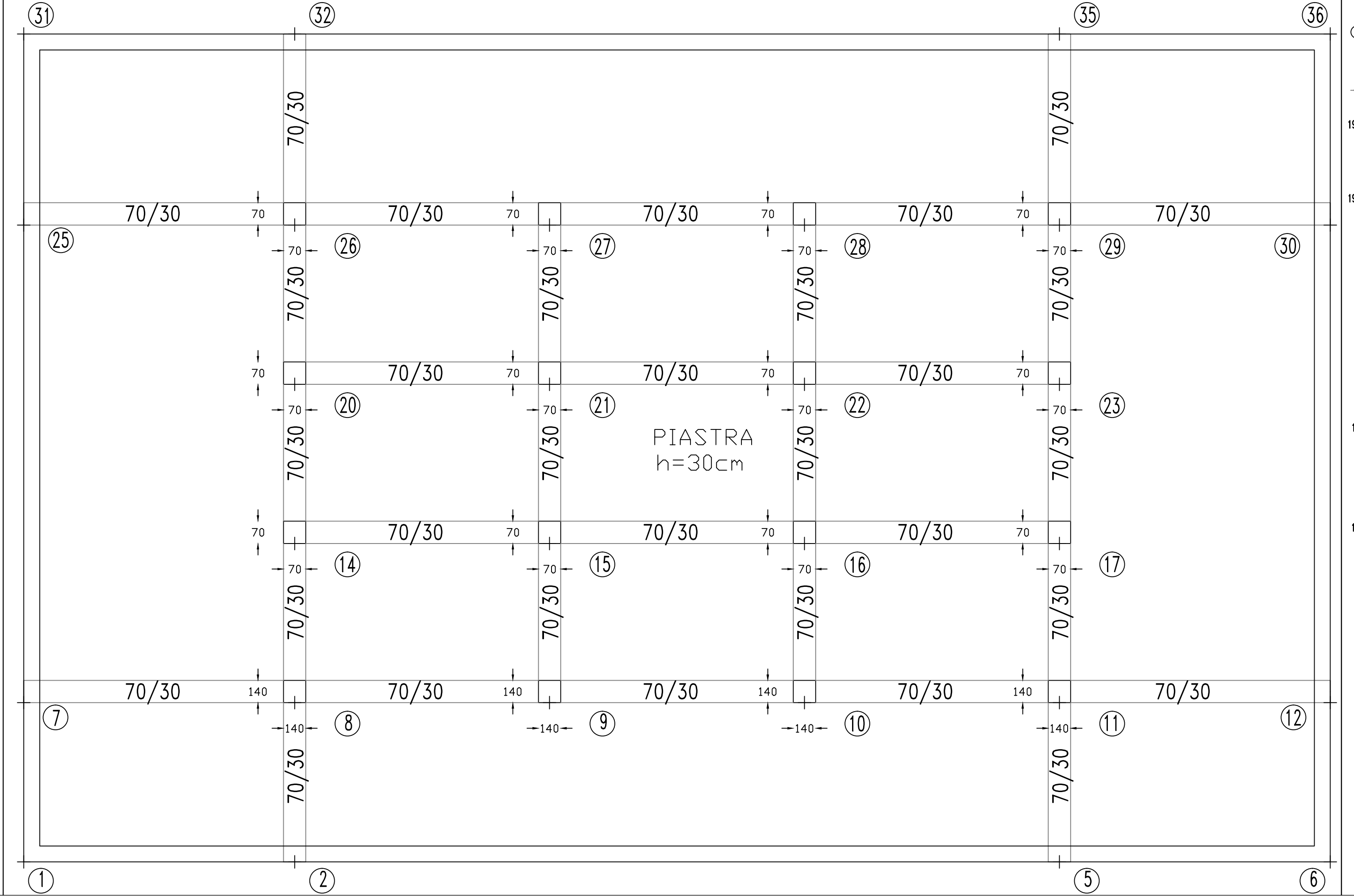

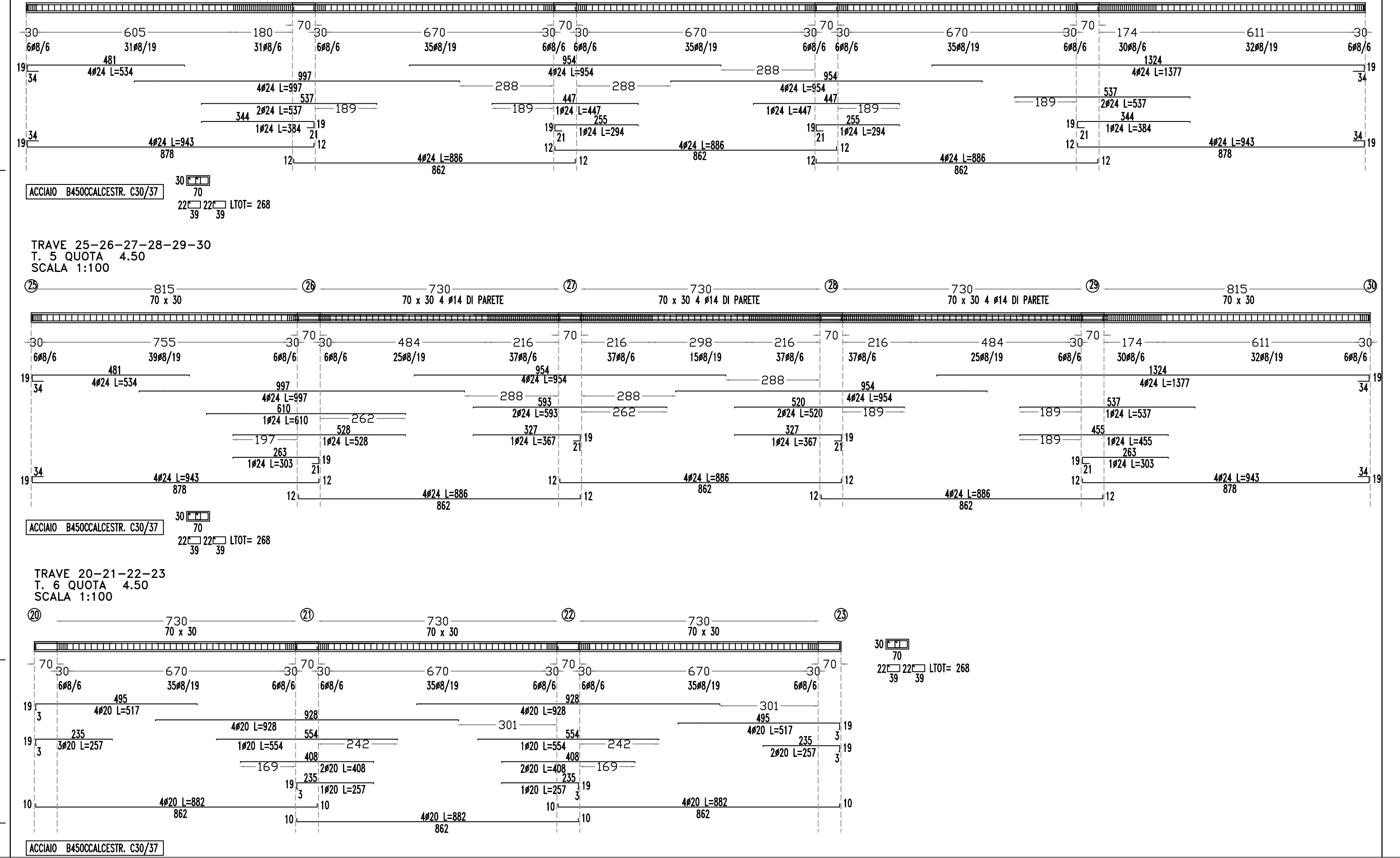

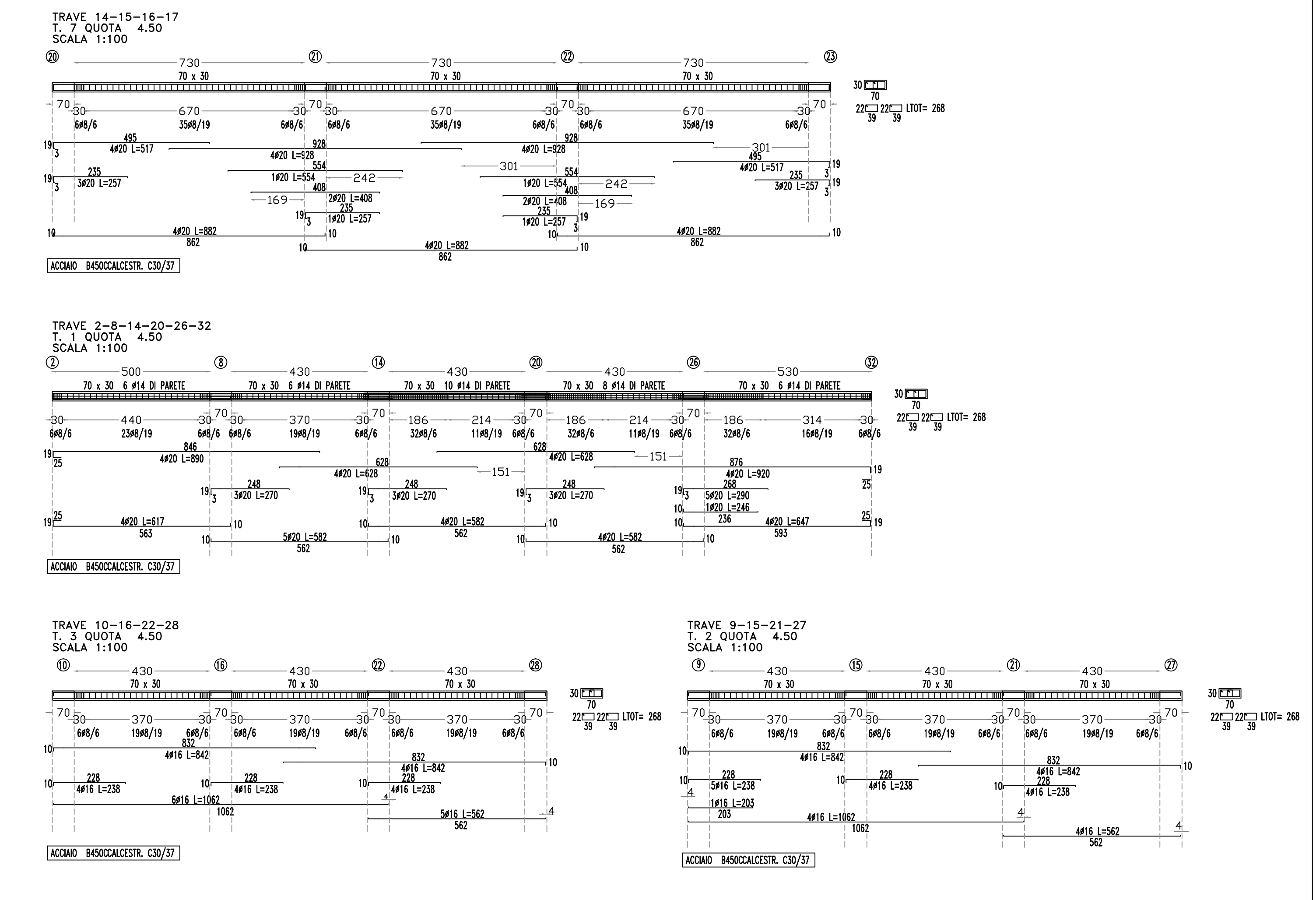

Firmato digitalmente da
FABRIZIO MARCHEGGIANI
O = Ordine Ingegneri Provincia di Pescara
T = INGEGNERE
C = IT